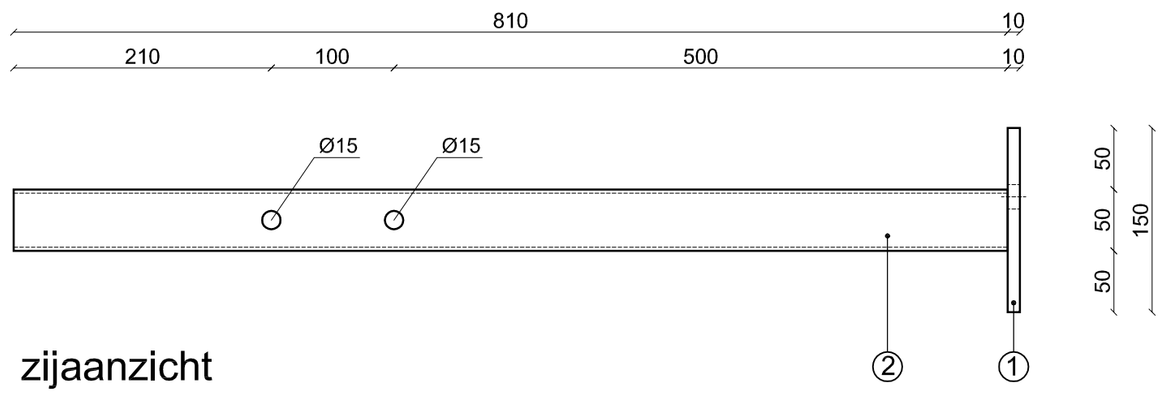

zijaanzicht

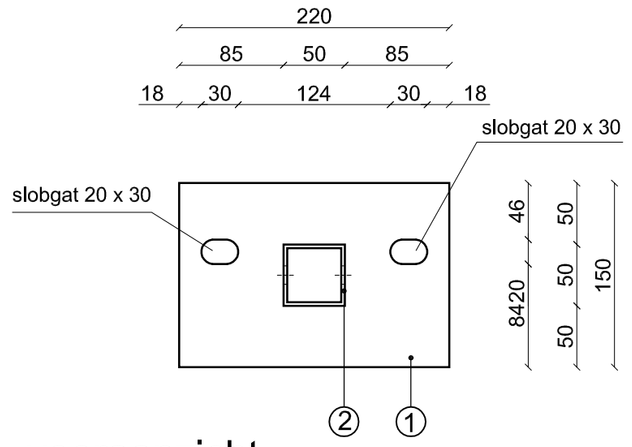

vooraanzicht

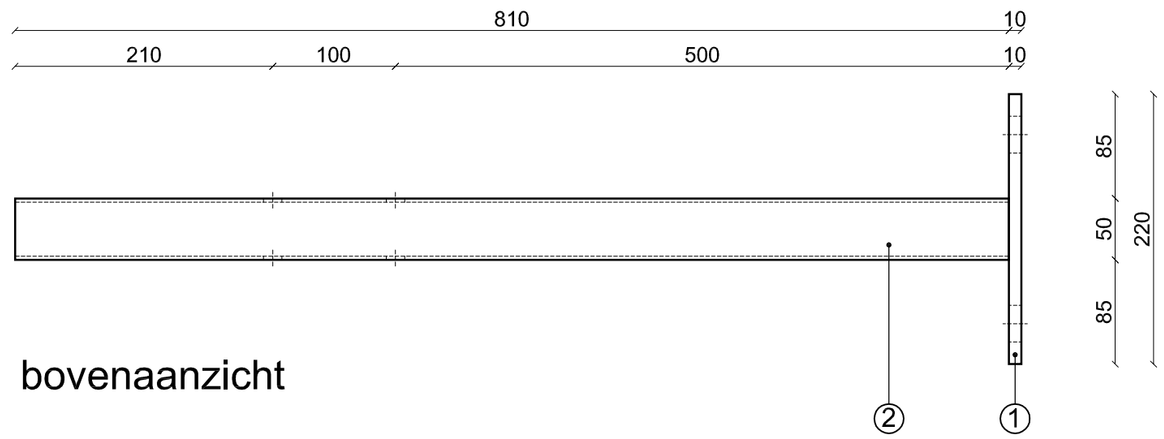

bovenaanzicht

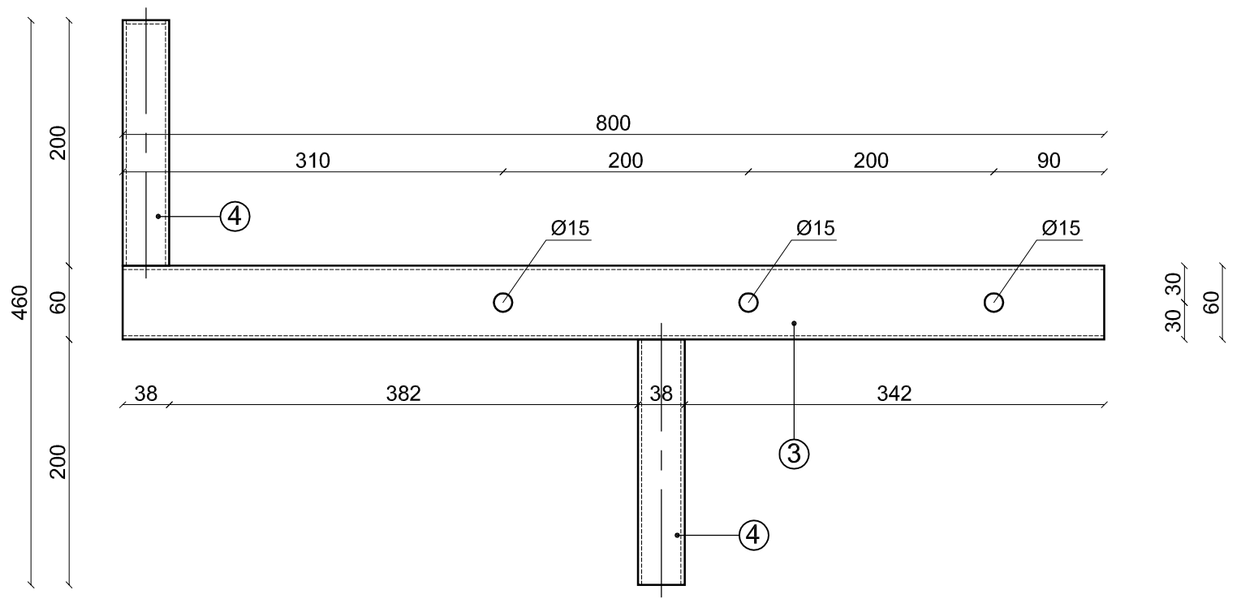

zijaanzicht

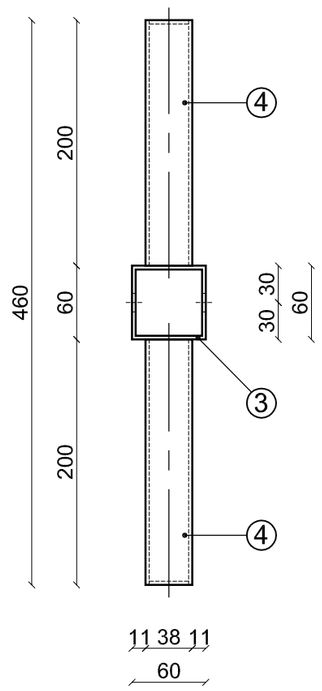

vooraanzicht

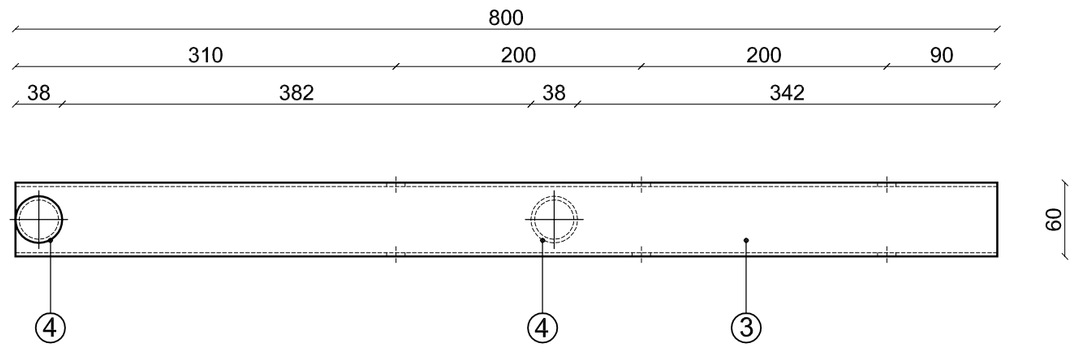

bovenaanzicht

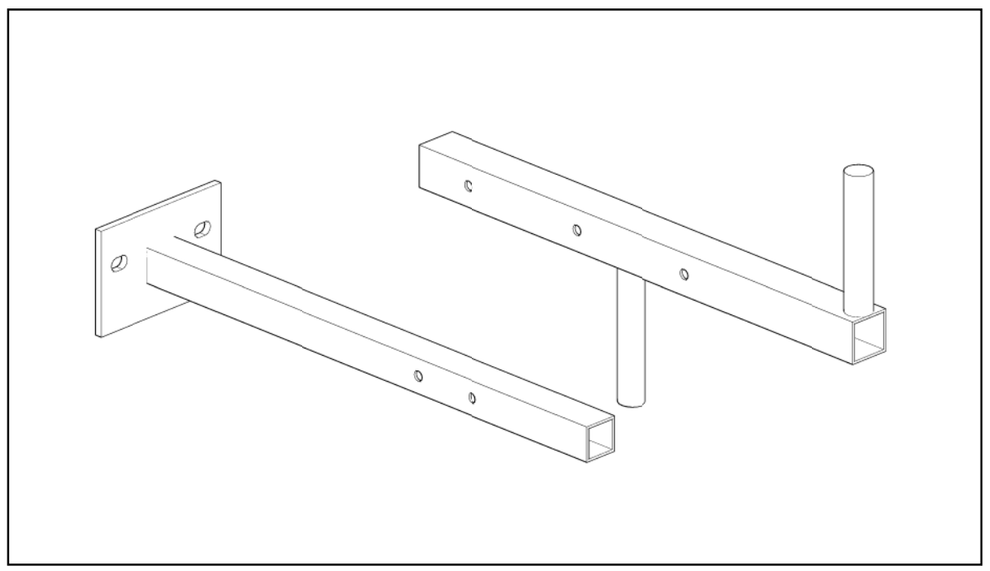

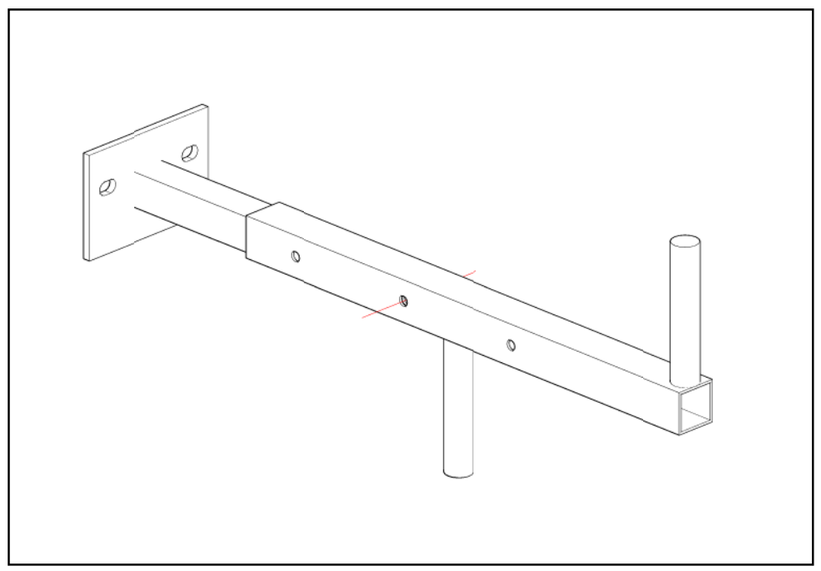

* bovenkanten kokers dichtlassen
* in zijn geheel verzinken

pos.	aan-tal	benaming	maten	materiaal	netto kg	opmerkingen
4	2	Buis Ø38, 3 mm dik	200	St.37		
3	1	Koker 60x60x3	800	St.37		3 gaten Ø15
2	1	Koker 50x50x3	810	St.37		2 gaten Ø 15
1	1	Plaat 150x220x10	220	St.37		2 slobgaten 20x30

versie	omschrijving	datum	tek.	akk.
A	Concept	29-01-2010	JWU	

schaal: 1:5	formaat: A2	eenheid: mm	projectie:

projectnummer:
tekeningnummer: 14270291

opdrachtgever: BAM Materieel Lelystad

project:

onderdeel: Fabricage-tekening Leuningbeugel kopgevel
-

bam materieel
Bekistingstechniek
Bezoekadres: 2
Postadres: Postbus 189, 8200 AD Lelystad
Telefoon (0488) 48 78 78 / Fax (0488) 48 78 79

© Niets van deze tekening en/of dit ontwerp mag worden verveelvoudigd, openbaar gemaakt en/of overhandigd aan derden, zonder voorafgaande schriftelijke toestemming van BAM Materieel bv.