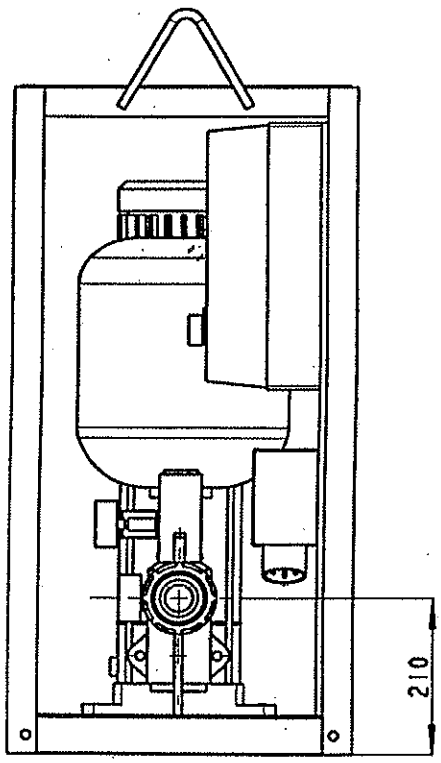

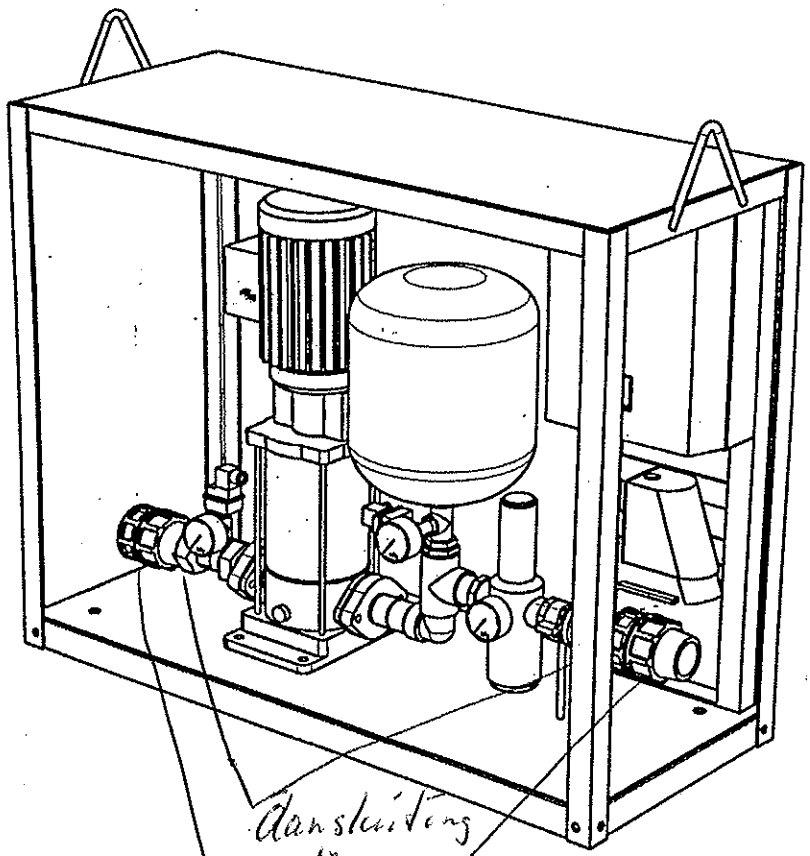

aansluiting 1"

Tyleen kopp. 1" naar 32 mm

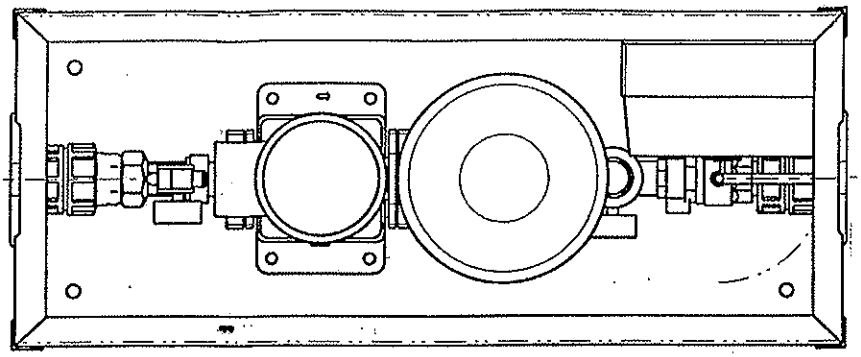

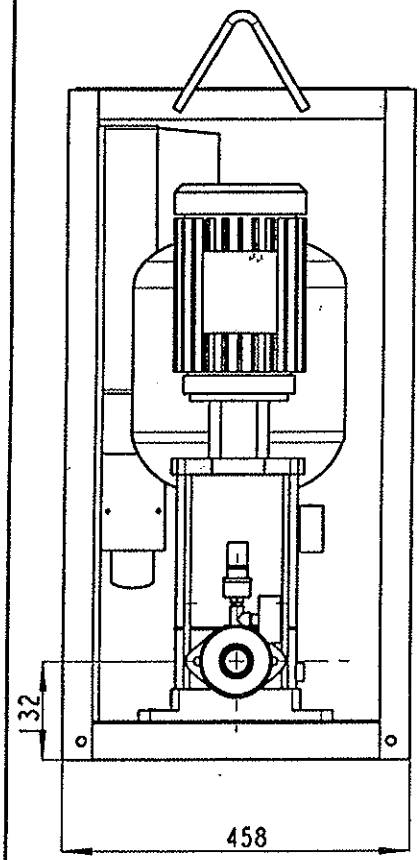

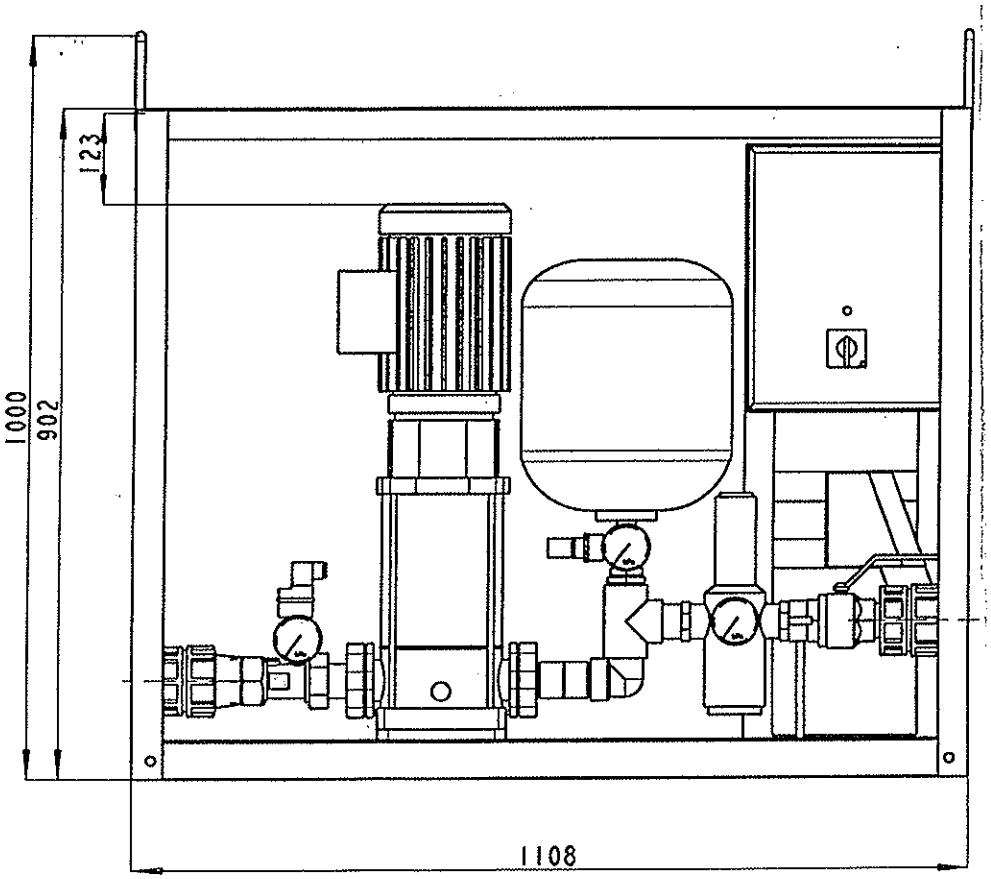

maten	±2
Veiligheid beoordeeld volg MA-IW-404	

1. Transport

In verband met de stabiliteit van de unit dient deze zo veel mogelijk te worden vervoerd in de positie zoals gemonteerd op de pallet of zoals aangegeven op de verpakking.

EVENTUELE TEKENS OP DE VERPAKKING:

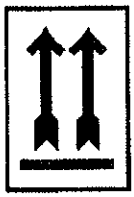

Vervoeren met de pijlen naar boven gericht

Verpakking droog houden

Voorzichtig vervoeren; inhoud is breekbaar

Indien dit niet mogelijk is, dienen voorzorgsmaatregelen te worden genomen om omvallen te voorkomen.

2. Veiligheid

Deze bedienings- en bedrijfsvoorschriften bevatten aanwijzingen betreffende montage, inbedrijfstelling en onderhoud. Daarom is het noodzakelijk dat zowel de installateur als de bediener alle hoofdstukken van deze voorschriften leest voordat hij de unit installeert en in bedrijf stelt. Een kopie van deze voorschriften dient altijd aanwezig te zijn in de opstellingsruimte. Naast de in dit hoofdstuk genoemde veiligheidsaanduidingen moeten voor de persoonlijke veiligheid alle standaard gezondheids- en veiligheidsvoorzorgsmaatregelen worden genomen.

VEILIGHEIDSKENMERKEN IN DE VOORSCHRIFTEN

De veiligheidskenmerken in de voorschriften, die gevaar voor de bediener of schade aan de unit kunnen veroorzaken, zijn aangegeven met veiligheidssymbolen:

Waarschuwing voor algemeen gevaar

Waarschuwing voor elektriciteit

De onderwerpen in deze voorschriften die schade kunnen veroorzaken aan de werking van de unit en/of aan de unit zelf zijn aangegeven met de aanduiding:

ATTENTIE

VEILIGHEIDSINSTRUCTIES VOOR DE BEDIENER

ATTENTIE

- ❒ Schakelkast van de unit moet tijdens bedrijf altijd gesloten zijn!
- ❒ Pompen in werking moeten altijd voorzien zijn van koppelingsbeschermplaten.
- ❒ Als koude of warme onderdelen gevaar opleveren, moeten deze zodanig worden beveiligd dat direct contact wordt vermeden.
- ❒ Voor gevaar door elektrische energie ligt de verantwoordelijkheid niet bij de fabrikant (meerdere details kunnen zijn gegeven door de officiële nationale reglementen en het lokale energiebedrijf).

VEILIGHEIDSINSTRUCTIES VOOR ONDERHOUD, INSPECTIE EN INSTALLATIE

Onderhoud, inspectie en installatie moeten door bevoegde personen worden uitgevoerd. Voordat men hiermee begint, moeten deze voorschriften zorgvuldig worden bestudeerd.
Om veilig aan de unit te kunnen werken, moet de energietoevoer ontkoppeld worden.
Speciale aandacht verdienen units, die vloeistoffen verpompen, die gevaar kunnen opleveren voor de volksgezondheid.
Na het beëindigen van de werkzaamheden, dient men ervoor te zorgen dat alle onderdelen, die in contact gekomen zijn met de vloeistof, direct worden ontsmet. Zorg ervoor dat elke veiligheidsvoorziening opnieuw wordt geïnstalleerd of opgestart. Opnieuw opstarten van de unit moet gebeuren conform de instructie bij inbedrijfstelling.

WIJZIGING VAN DE CONSTRUCTIE EN HET GEBRUIK VAN ONDERDELEN

Originele onderdelen en accessoires, uitgegeven door de fabrikant voldoen aan de veiligheidsvoorschriften. De consequenties van constructiewijziging of het gebruik van andere onderdelen, zonder overleg met de fabrikant, maken de garantie ongeldig.

ONGEOORLOOFD HANDELEN

ATTENTIE

Productprestatie is alleen verzekerd, wanneer de pomp gebruikt wordt, zoals vastgelegd in deze instructie. De werkcondities en grenzen in deze instructie mogen nooit worden overschreden.

3. Toepassingen

Hydro-Unit:
De Hydro-Unit drukverhogingsinstallatie dient voor het opvoeren van de druk in de (drink)waterinstallatie of voor het verpompen van vloeistoffen met een viscositeit gelijk aan het water.

WERKBEREIK

ATTENTIE

Max. omgevingstemperatuur:	50°C
Max. vloeistof temperatuur:	70°C
Max. werkdruk:	1.000 kPa (10 bar)
Min. toevoerdruk:	Niet caviterend
Max. toevoerdruk	Toevoerdruk en pomptopdruk moeten lager zijn dan de maximale werkdruk

VORSTBEVEILIGING

Units die gedurende lange(re) tijd niet worden gebruikt en beschadiging kunnen oplopen door bevriezing, moeten worden afgetapt (eventueel het gehele systeem). Om de unit af te tappen moet(en) de afsluiter(s) die de unit afsluiten van het aangesloten leidingsysteem, gesloten worden.
Alle afsluiters en stopkranen op de unit dienen geopend te worden. De aftappluggen mogen niet meer gemonteerd worden en de pompafsluiter(s) mogen niet meer gesloten worden, totdat de unit opnieuw in gebruik wordt genomen.

4. Beschrijving van de werking

EÉN-POMPS HYDRO-UNIT

De Hydro-Unit drukverhogingsinstallatie, die is samengebouwd conform de eisen zoals opgenomen in NEN 1006, is standaard uitgevoerd met een drukschakelaarbesturing. Op de installatie is een schakelvat gemonteerd, dat de niet-comprimeerbaarheid van de vloeistof compenseert en tevens functioneert als waterslagdemper voor de drukschakelaar en manometer. Indien geen water wordt verbruikt staat de pomp stil. Bij verbruik zal door het dalen van de druk de pomp direct worden ingeschakeld. Indien het waterverbruik stopt, zal via een smoorklep het schakelvat gevuld worden en de pomp vertraagd uitschakelen. Door het gebruik van hoogwaardige regelapparatuur zijn de drukschommelingen tussen in- en uitschakeldruk minimaal. Elke Hydro-Unit die rechtstreeks op het waterleidingnet is aangesloten, wordt uitgevoerd met een onderdrukbeveiliging. Bij onderbroken aansluiting (via reinwaterkelder of breaktank) zijn contacten voor het aansluiten van een droogloopbeveiliging opgenomen.

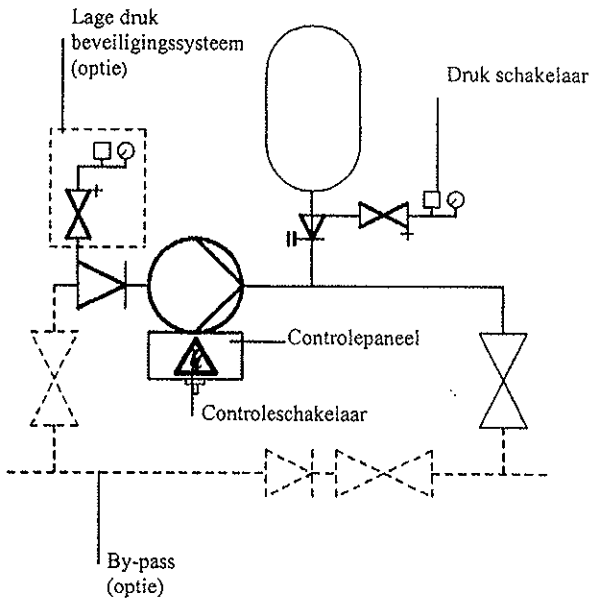

MEER-POMPS HYDRO-UNIT

De Hydro-Unit drukverhogingsinstallatie, die is samengebouwd conform de eisen zoals opgenomen in NEN 1006, is standaard uitgevoerd met een drukschakelaar-besturing in combinatie met een tijdvertraging op het uitschakelcommando van de drukschakelaars om het aantal schakelingen per tijdseenheid te beperken. Op de installatie is een schakelvat gemonteerd, dat de niet comprimeerbaarheid van de vloeistof compenseert en tevens functioneert als waterslag-demper voor de drukschakelaar en manometer. Indien geen water wordt verbruikt staat de pomp stil. Bij verbruik zal door het dalen van de druk de pomp direct worden ingeschakeld. Indien de door de pomp geleverde capaciteit niet toereikend is voor het op dat moment benodigde verbruik, en de unit is uitgevoerd met meerdere pompen, zal door het verder dalen van de druk een volgende pomp inschakelen. Indien het waterverbruik stopt, zullen, via een vertraagd uitschakelcommando, de pompen stoppen. Hydro-Unit is standaard voorzien van een automatische overname en omschakelfunctie, waardoor het aantal draaiuren per pomp gelijk blijft (ook voor de reserve pomp). Door het gebruik van hoogwaardige regelapparatuur zijn de drukschommelingen tussen in- en uitschakeldruk minimaal. Elke Hydro-Unit die rechtstreeks op het waterleidingnet is aangesloten wordt uitgevoerd met een onderdrukbeveiliging, bij onderbroken aansluiting (via reinwaterkelder of breaktank) zijn contacten voor het aansluiten van een droogloopbeveiliging opgenomen.

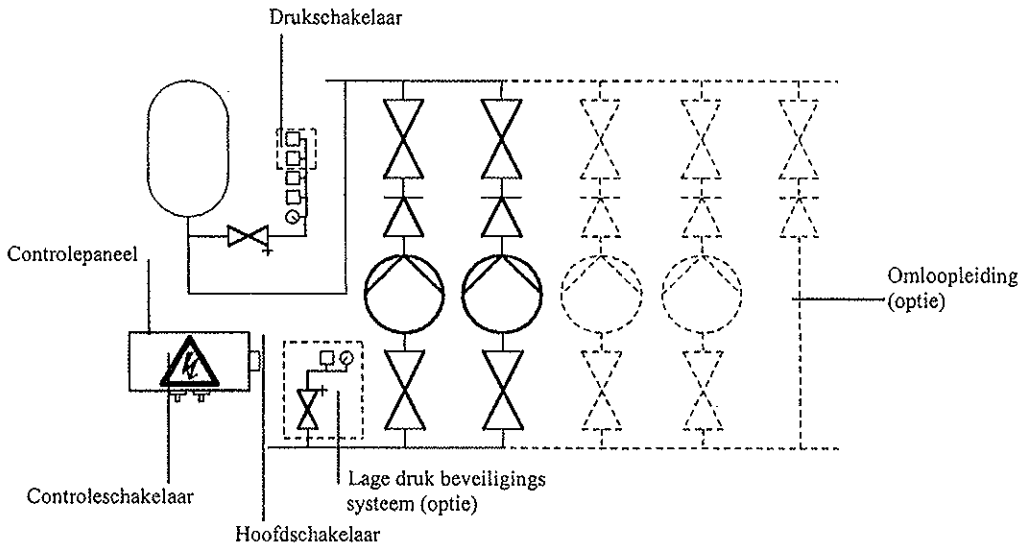

5. Installatie

De unit dient te worden opgesteld in een schone, droge, stofvrije, goedverlichte en vorstvrije ruimte, op een glad afgestreken betonfundatie, waarbij van belang is dat de pompvoet/unit fundatie op alle steunpunten draagt. Om eventuele geluidsklachten te voorkomen dienen de volgende punten nauwlettend in het oog te worden gehouden :

- ❒ De betonfundatie dient geheel vrijstaand van de wanden te worden aangebracht.
- ❒ De fundatie dient geheel vlak te zijn; aanbevolen wordt om de unit te plaatsen op "silentblocks" of om een rubber mat met een dikte van ca. 20 mm tussen de betonfundatie en de unit te leggen om eventuele kleine oneffenheden te elimineren.
- ❒ In de ruimte dient, waar nodig, geluidsisolatie te worden aangebracht.
- ❒ De aanvoerleiding en de persleiding correct beugelen, deze mogen niet "ingestort" zijn.
- ❒ De montage van een leidingcompensator in zowel zuig- als persleiding.
- ❒ De aansluitleidingen van de unit in voldoende diameter uitvoeren, in \verband met turbulentie- en stromingsgeluiden.
- ❒ Wij adviseren de unit los op te stellen.
- ❒ In geval van verontreiniging dient in de aanvoerleiding een filter te worden gemonteerd.
- ❒ Indien de unit na een onderbrekingsreservoir wordt geplaatst dient een droogloopbeveiliging te worden opgenomen (aansluitcontacten zijn in de schakelkast aanwezig).

Bij het aansluiten van het leidingwerk dient erop te worden gelet, dat in de stijgleiding een afsluiter wordt gemonteerd, om te voorkomen dat bij eventuele reparatie het gehele leidingnet moet worden afgetapt. De unit dient zodanig in de pompruimte te zijn opgesteld, dat er voldoende ruimte vrijblijft om onderhoud te kunnen uitvoeren.

ELEKTRISCHE VERBINDINGEN

ATTENTIE

De elektrische verbinding moet worden uitgevoerd door een bevoegd elektricien in overeenstemming met de lokale voorschriften. Zorg ervoor dat de elektrische spanningstoevoer overeenkomt met de elektrische motorgegevens waarop de unit wordt aangesloten.
De meerpomps installatie is uitgevoerd met een hoofdschakelaar waarop de voeding dient te worden aangesloten. De één-pomps installatie dient te worden aangesloten middels een te onderbreken aansluiting (stekker). Na installatie van de unit dient de schakelkastdeur te worden gesloten met schroevendraaier of sleutel; indien gesloten met een sleutel, dan moet deze sleutel worden opgeborgen. De sleutel alleen ter beschikking stellen aan bevoegd personeel.

ALGEMENE INFORMATIE

ATTENTIE

Alle afsluiters en stopkranen op de installatie dienen altijd geheel open te staan.

6. Inbedrijfstelling

ATTENTIE

Alvorens de pompinstallatie in bedrijf te stellen, dient deze conform het Vewin werkblad 2.4 "Doorspoelen desinfecteren van drinkwaterinstallaties", gespoeld te worden.

Voor opstarten en/of resetten altijd de pompkeuzeschakelaars uit zetten (stand "0") daarna één voor één op automaat (stand "auto") zetten.

Let op: pomp nooit droog laten draaien!
Alvorens de unit in bedrijf te stellen, moet er voor worden gezorgd dat de pomp volledig is gevuld met de te verpompen vloeistof. Om de pomp in bedrijf te stellen in een gesloten circuit, waar voldoende toevoerdruk is: sluit de toevoerafsluiter en verwijder de vulplug in het kopstuk. Open geleidelijk de toevoerafsluiter, totdat de vloeistof uit de vulplugopening vloeit. Sluit de vulplugopening, waarna de toevoerafsluiter volledig kan worden geopend.

CONTROLE VAN DE DRAAIRICHTING

ATTENTIE

De draairichting is aangegeven door een pijl op het kopstuk van de pomp. De pomp behoort, gezien vanaf de bovenzijde van de motor, rechtsom te draaien.

RESETTEN

Wanneer, door werkzaamheden aan het waterleidingnet of door leidingbreuk, de voordruk van het waterleidingnet wegvalt, wordt de installatie uitgeschakeld, omdat de onderdrukbeveiliging in werking treedt. Op de schakelkast brandt dan de rode lamp "voordruk te laag". De installatie kan worden gereset door het indrukken van de knop "stuurstroom in".

Voor opstarten en/of resetten altijd de pompkeuze schakelaars uitzetten (stand "0") daarna één voor één op automaat (stand "auto") zetten.

Bij het wegvallen van de spanning van het elektriciteitsnet wordt de installatie eveneens uitgeschakeld. Nadat de spanning van het elektriciteitsnet weer ingeschakeld is, treedt de installatie automatisch in werking. Bij overbelasting van de pomp treedt de motorbeveiliging in werking en schakelt de pomp uit. Dit wordt gesignaleerd d.m.v. de rode storingslamp.

Deze beveiliging(en) kan alleen door bevoegd personeel weer worden ontgrendeld, door de schakelkast te openen en de betreffende herstelknop in te drukken.

7. Technische gegevens

Overzicht van motor aanloopfactoren en geluidswaarde onderverdeeld per motorvermogen.

P [kW]	**0.37**	**0.55**	**0.75**	**1.1**	**1.5**	**2.2**	**3.0**
Ia/In (3 fasen)	4.4	4.7	5.5	5.9	6.3	6.8	7.2
Ia/In (1 fase)	2.7	2.8	2.8	2.8	3.0	3.0	-
geluidswaarde [dBa] 2800 min-1	60	61	63	63	64	64	69
geluidswaarde [dBa] 3420 min-1	61	62	63	63	69	70	72
geluidswaarde [dBa] 1425 min-1	-	51	52	52	54	54	55
geluidswaarde [dBa] 1710 min-1-	-	-	-	-	-	-	-
Max. starts per uur	50	50	50	50	30	30	30

P [kW]	**4.0**	**5.5**	**7.5**	**11.0**	**15.0**	**18.5**	**22.0**
Ia/In (3 fasen)	7.0	7.9	7.7	6.0	7.5	7.5	7.5
geluidswaarde [dBa] 2800 min-1	66	68	67	69	75	-	-
geluidswaarde [dBa] 3420 min-1	71	76	81	84	85	88	90
geluidswaarde [dBa] 1425 min-1	56	66	71	-	-	-	-
geluidswaarde [dBa] 1710 min-1	-	-	-	-	-	-	-
Max. starts per uur	20	10	10	10	10	10	10

Overige motorgegevens zoals voltage, max. amperage, frequentie, beschermingsklasse en toerental zijn aangegeven op het typeplaatje van de motor.

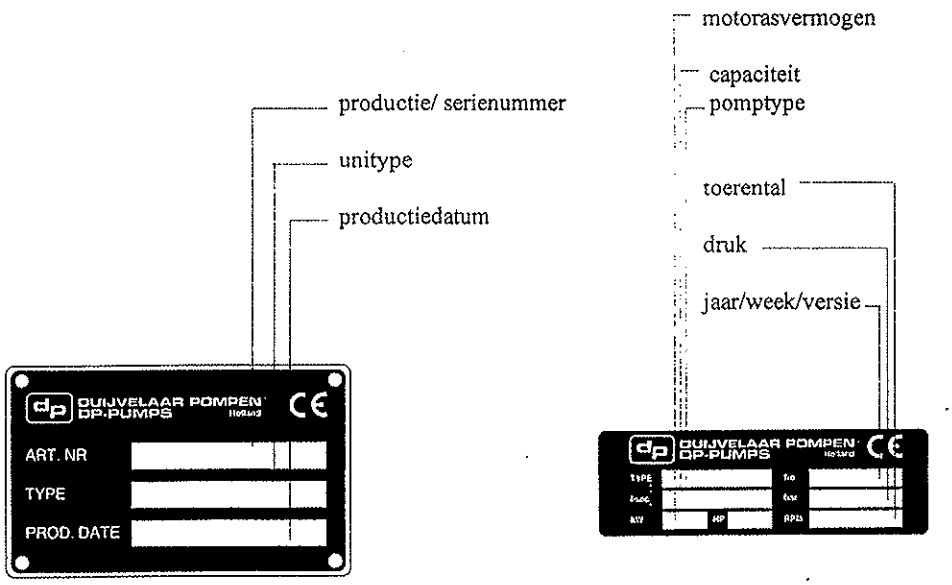

Unittypeplaat
geplaatst op schakelkast

Pomptypeplaat
geplaatst op voetstuk

8. Onderhoud/garantie

ONDERHOUD

Teneinde een blijvend goede werking van de installatie te bewerkstelligen, dient regelmatig onderhoud te worden uitgevoerd. Wij adviseren de installatie uitsluitend door deskundigen te laten controleren en onderhouden. Bij storingen dient men direct contact op te nemen met DP-Service of met de firma die de onderhoudswerkzaamheden aan deze installatie verricht. In geen geval zelf repareren. Voor het uitvoeren van onderhoudswerkzaamheden aan de installatie beschikt Duijvelaar Pompen over een eigen onderhoudsdienst met gespecialiseerde monteurs. Op verzoek zenden wij graag een concept onderhoudscontract toe.

GARANTIE

De garantietermijn bedraagt één jaar, ingaande op de datum van inbedrijfstelling, maximaal 3 maanden na levering. De garantie vervalt indien de afnemer zelf wijzigingen en/of reparaties aan de installatie verricht c.q. door derden laat verrichten en indien de installatie op onoordeelkundige wijze is behandeld of onderhouden.

De garantie vervalt eveneens als de installatie tijdens de bouwperiode t.b.v. bouwwatervoorziening gebruikt wordt, tenzij anders overeengekomen is. Voor de overige garantiebepalingen verwijzen wij naar onze algemene leveringsvoorwaarden, die op verzoek verkrijgbaar zijn.

DUIJVELAAR POMPEN B.V.

Kalkovenweg 13
2401 LJ Alphen aan den Rijn
Postbus 28
2400 AA Alphen aan den Rijn

Telefoon : (0172) 48 83 88
Fax : (0172) 46 89 67
http://www.dp.nl
e-mail: dp@dp.nl

DP-SERVICE

Kalkovenweg 13
2401 LJAlphen aan den Rijn
Postbus 28
2400 AA Alphen aan den Rijn

Telefoon : (0172) 48 83 66
Fax : (0172) 46 89 00
http://www.dp.nl
e-mail: service@dp.nl

9. Fabrieksverklaring (CE markering)

CONFORMITEITS VERKLARING (IIA)

fabrieksverklaring (2.1) volgens NEN-EN-10204

Duijvelaar Pompen B.V.
Kalkovenweg 13
2401 LJ Alphen aan den Rijn
Nederland

verklaart geheel onder eigen verantwoordelijkheid dat het product:

serie Hydro-Unit

waarop deze verklaring betrekking heeft in overeenstemming is met de volgende norm(en) of ander(e) normatie(f)(ve) document(en)

NEN-EN-292-1
NEN-EN-50081-1 NEN-EN-50082-1
NEN-EN-1010 NEN-EN-3140 NEN-EN-60-204-1

volgens de bepalingen van:

Machinerichtlijn 89/392/EEG, 91/368, 93/44, 93/68/EEG
EMC richtlijn 89/336/EEG, 91/263, 92/31, 93/68/EEG
Laagspanningsrichtlijn 73/23/EEG, 93/68/EEG

	STRUCTUUR BOUWUNIT BAM KESTEREN ARTIKELNUMMER 1152902		
artikelnummer	omschrijving	eenheid	aantal
71060814	T-STUK 3 X 3/4" BI MESSING	ST	1
71060719	VERLOOPNIPPEL 3/4" X 1/2" MESSING	ST	1
22045060	VERTICALE CENTRIFUGAALPOMP DPV4-60 230/400V 50Hz	ST	1
11013201	FUNDATIEPLAAT 950X450 GEPOEDERCOAT	ST	1
SK00000046	SCHAKELKAST TYPE DKVO 610-S MET TRAFO 400/230 VOLT	ST	1
71060325	VERLOOPRING 1.1/2" X 1.1/4" MESSING	ST	1
73250034	OCEAN KEERKLEP 5/4" W	ST	1
73259436	2 DELIGE KOPPELING 5/4"BU.DR	ST	1
73251035	PAKKING KEERKLEP 5/4"	ST	1
71020221	PUNTSTUK 5/4" X 35 MM MESSING	ST	1
71020517	KNIE 1.1/4" X 35 MM BU X CAP MESSING	ST	1
71060816	T-STUK 3 X 1.1/4" BI MESSING	ST	1
71060723	VERLOOPNIPPEL 1.1/4" X 3/4" MESSING	ST	1
11590018	MEMBRAANSCHAKELVAT 18 L WX	ST	1
73220036	REDUCEERTOESTEL B.M 5/4" DO6FH	ST	1
73215035	KOGELKRAAN MS C14 5/4"	ST	1
11069013	DRUKREFERENTIESCHAKELAAR (voordruk)PS3 AF1-HNR RDP	ST	1
11069014	DRUKREFERENTIESCHAKELAAR (persdruk)PS3 AF3-HMR PS	ST	1
71060512	DUBBELE NIPPEL 1/4" MESSING	ST	2
71060811	T-STUK 3 X 1/4" BI MESSING	ST	2
73102160	MANOMETER 63 1/4 BU 0-16 Bar Achter	ST	1
73102160	MANOMETER 63 1/4 BU. 0-16 Bar Onder	ST	2

11069041 Apparatenstekker Incl. schroef + pakking kunst. zw. PG11 ØDM 3011 2 (voordrukmeter)

11540007 Drukvat (8Ltr PN10) van het type refix DD

Bedienings- en bedrijfsvoorschriften
Hydro-Unit

INHOUD

Blz.

1. Transport *2*
2. Veiligheid *2*
3. Toepassingen *5*
4. Beschrijving van de werking *6*
5. Installatie *8*
6. Inbedrijfstelling *9*
7. Technische gegevens *10*
8. Onderhoud/garantie *11*
9. Fabrieksverklaring (CE markering) *12*

Deze bedienings- en bedrijfsvoorschriften bevatten gegevens
die op het moment van schrijven van toepassing zijn.
Wijzigingen na verschijning van dit exemplaar zijn voorbehouden.

Artikel: BE00000002 Hydro-Unit Nederlands
Versie: B 14-04'98

D06FH

Druckminderer mit entlastetem Einsitzventil Hochdruckausführung

Produkt-Datenblatt

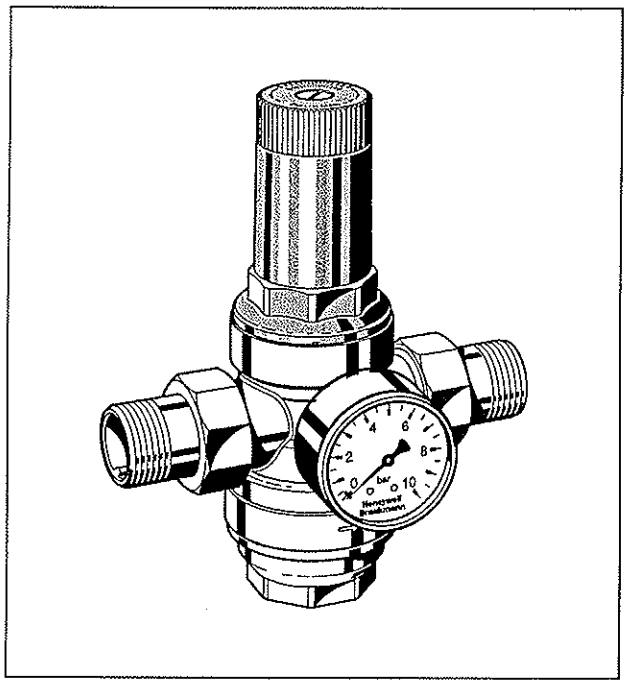

Ausführung

Der Druckminderer besteht aus:

- Gehäuse mit beidseitigem Manometeranschluss G 1/4"
- Verschraubungen (Variante B)
- Ventileinsatz einschließlich Membrane und Ventilsitz
- Feinsieb mit Maschenweite 0,16 mm
- Federhaube mit Verstellgriff
- Siebtasse
- Sollwertfeder
- ohne Manometer, siehe Zubehör

Werkstoffe

- Gehäuse aus entzinkungsbeständigem Messing
- Verschraubungen aus Messing
- Ventileinsatz aus hochwertigem Kunststoff
- Feinsieb aus nichtrostendem Stahl
- Federhaube mit Verstellgriff aus hochwertigem Kunststoff
- Siebtasse aus Messing
- Membrane aus NBR, gewebeverstärkt
- Dichtungen aus NBR
- Sollwertfeder aus Federstahl

Anwendung

D06FH Druckminderer schützen Anlagen vor zu hohem Versorgungsdruck. Sie können für Wohnbauten, industrielle und gewerbliche Zwecke unter Berücksichtigung ihrer Spezifikationen verwendet werden.

Bei Verwendung eines Druckminderers werden Druckschäden vermieden und der Wasserverbrauch gesenkt. Der eingestellte Druck wird auch bei stark schwankenden Vordrücken konstant gehalten. Durch das Reduzieren und Konstanthalten des Betriebsdrucks werden störende Fließgeräusche innerhalb der Installation minimiert.

Besondere Merkmale

- Verstellgriff zum Einstellen des Sollwerts
- Sollwertfeder ist außerhalb des Trinkwasserbereichs
- Ventileinsatz aus hochwertigem Kunststoff, komplett austauschbar
- Integriertes Feinsieb
- Auch ohne Anschlussverschraubungen lieferbar
- Umrüstbar zur rückspülbaren Filterkombination
- Nachrüstbar mit Vorschalt-Rückflussverhinderer
- Vordruckkompensation - schwankende Vordrücke haben keinen Einfluss auf den Hinterdruck
- KTW-Empfehlungen werden eingehalten
- Geringes Gewicht
- Zuverlässig und bewährt

Verwendungsbereich

Medium	Wasser und andere nicht aggressive Flüssigkeiten, Druckluft* und Stickstoff*
Vordruck	Max. 25 bar
Hinterdruck	1,5 - 12 bar

Technische Daten

Betriebstemperatur	Max. 70 °C
Mindestdruckgefälle	1 bar
Anschlussgrößen	1/2" - 2"

* Im Rahmen der Anlagenzulassung nach PED muss auch dieses Produkt als Teil der Anlage zertifiziert werden.

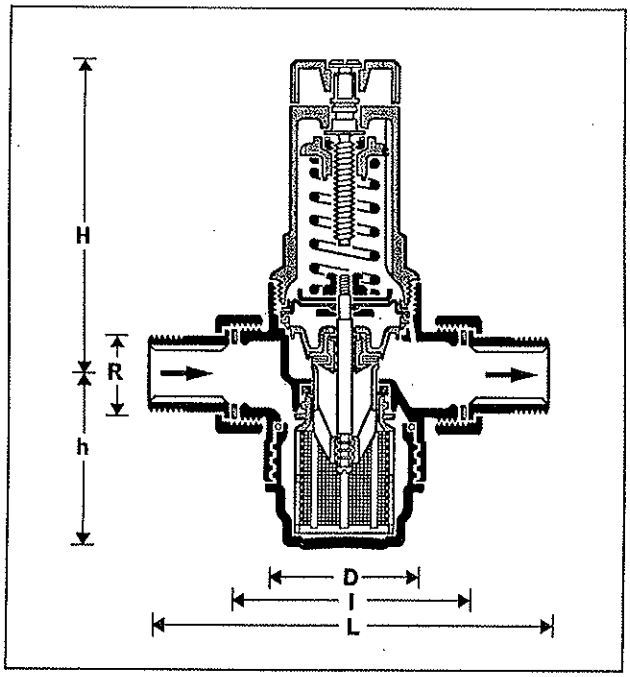

Funktionsbeschreibung

Federbelastete Druckminderer arbeiten nach dem Kraftvergleichssystem. Einer Membrankraft wirkt die Kraft einer Sollwertfeder entgegen. Sinkt infolge einer Wasserentnahme der Ausgangsdruck und damit die Membrankraft, so öffnet die nun größere Federkraft das Ventil. Der Druck auf der Ausgangsseite wird wieder höher, bis erneut ein Gleichgewichtszustand zwischen Membran- und Federkraft erreicht ist.

Der Eingangsdruck wirkt auf das Regelventil weder im öffnenden noch im schließenden Sinne. Druckschwankungen auf der Vorderseite beeinflussen deshalb den Hinterdruck nicht (Vordruckkompensation).

Varianten

D06FH- ... B = Gewindetülle, Messing-Siebtasse bis 70 °C

Anschlussgröße

					5 m³	10 m³	
Anschlussgröße	R	½"	¾"	1"	1 ¼"	1 ½"	2"
Nennweite	DN	15	20	25	32	40	50
Gewicht	ca. kg	0,8	1,0	2,2	2,4	3,4	5,1
Baumaße	in mm						
	L	140	160	180	200	225	255
	I	80	90	100	105	130	140
	H	96	96	140	140	172	172
	h	56	56	77	77	113	113
	D	54	54	72	72	82	82
kvs-Wert		2,4	3,1	7,6	9,1	12,6	12,0

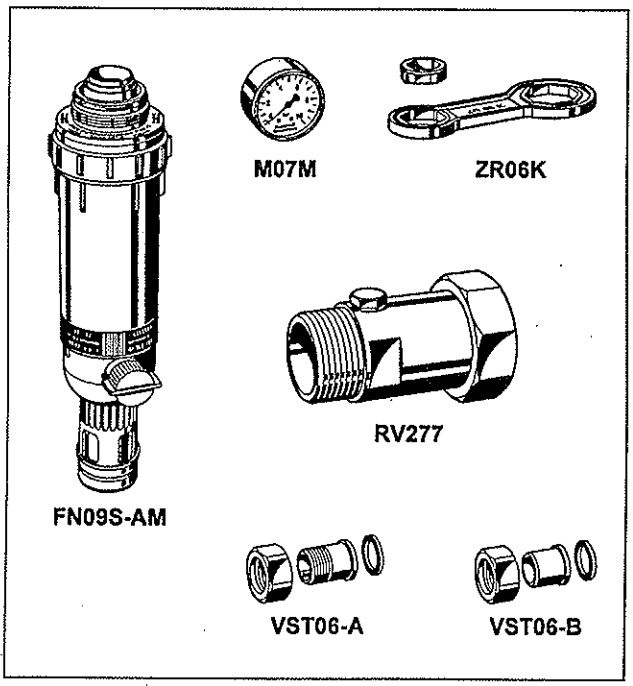

Zubehör

FN09S-AM **HABEDO® Nachrüstfilter**

Rückspülbarer Feinfilter zum nachträglichen Umrüsten von Druckminderern D06FH ab Baureihe1977 zur Filterkombination mit Rotguss-Filtertasse

M07M **Manometer**

Gehäuse Ø 63 mm, Anschlusszapfen hinten G ¼".
Teilung: 0 - 4, 0 - 10, 0 - 16, 0 - 25 bar
Bei Bestellung Teilungs-Endwert angeben

ZR06K **Doppel-Ringschlüssel**

Zum Lösen von Federhaube und Siebtasse für die Anschlussgrößen R ½" - 2"

RV277 **Vorschalt-Rückflussverhinderer**

Für D06FH in den Anschlussgrößen R ¾" - 2"

VST06 **Anschluss-Set**

Mit Gewindetülle oder Löttülle
A = Gewindetülle
B = Löttülle

(D) 7. Ersatzteile und Zubehör
(GB) 7. Replacement parts and accessories
(F) 7. Pièces de rechange et accessoires
(NL) 7. Reserveonderdelen en toebehoren
(I) 7. Pezzi di ricambio e accessori
(E) 7. Piezas de recambio y accesorios

D06FA

(D) Ventileinsatz
(GB) Valve insert
(F) Garniture
(NL) Binnenwerk
(I) Cartuccia
(E) Partes internas

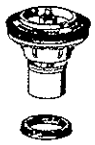

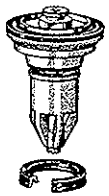

D06FA-1/2	1/2" + 3/4"
D06FA-1B	1" + 1 1/4"
D06FA-1 1/2	1 1/2" + 2"

(D) Federhaube komplett
(GB) Spring bonnet complete
(F) Capuchon du ressort complet
(NL) Veerkap compleet
(I) Cappuccio della molla completo
(E) Caperuza del muelle completa

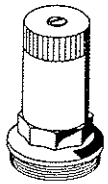

0900227	1/2" + 3/4"
0900228	1" + 1 1/4"
0900229	1 1/2" + 2"

ES06F

(D) Ersatzsieb
(GB) Replacement strainer
(F) Filtre de rechange
(NL) Reservefilter
(I) Filtro di ricambio
(E) Filtro de recambio

ES06F-1/2A	1/2" + 3/4"
ES06F-1A	1" +1 1/4"
ES06F-1 1/2A	1 1/2" + 2"

SM06T

(D) Messing-Siebtasse
(GB) Brass filter cup
(F) Pot de décantation en laiton
(NL) Messing zeefhouder
(I) Tazza di filtro di ottone
(E) Vaso de filtro de latón

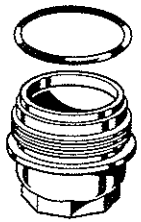

SM06T-1/2	1/2" + 3/4"
SM06T-1B	1" + 1 1/4"
SM06T-1 1/2	1 1/2" + 2"

S06K

(D) Verschlussstopfen
(GB) Blanking plug
(F) Bouchon
(NL) Stop
(I) Tappo
(E) Tapón

S06K-1/4	1/4"

S06M

(D) Sechskant-Stopfen
(GB) Hexagonal blanking plug
(F) Bouchon hexagonal
(NL) Zeshoekige stop
(I) Tappo esagonale
(E) Tapón hexagonal

S06M-1/4	1/4"

FN09S-AM

(D) Rückspülbarer Nachrüstfilter mit Rotguss-Filtertasse
(GB) Retrofit reverse rinsing filter with red-bronze filter bowl
(F) Filtre de rechange pour le lavage à contre-courant avec pot de décantation en bronze
(NL) Reservefilter voor terugspoeling met bronzen zeefhouder
(I) Filtro di ricambio per il lavaggio in controcorrente con tazza del filtro di bronzo
(E) Filtro de recambio para el enjuague a contracorriente con vaso de filtro de bronce

FN09S-1/2AM	1/2" + 3/4"
FN09S-1AMN	1" + 1 1/4"
FN09S-1 1/2AM	1 1/2" + 2"

Z11S (in Verbindung mit FN09S)

(D) Rückspülautomatik
(GB) Automatic reverse rinsing actuator
(F) Automate de rinçage à contre-courant
(NL) Terugspoelautomaat
(I) Automa di lavaggio in contro-corrente
(E) Autómata de enjuague a contracorriente

Z11S-A (230 V)
Z11S-B (24 V)

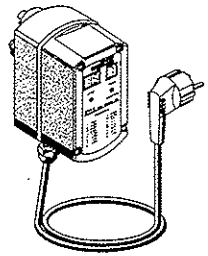

RV277

(D) Vorschalt-Rückfluss-verhinderer
(GB) Inlet non-return valve
(F) Clapet anti-retour amont
(NL) Terugslagklep stroomopwaarts
(I) Valvola di non ritorno a monte
(E) Válvula antiretorno arriba

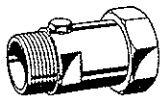

RV277-3/4A	3/4"
RV277-1A	1"
RV277-1 1/4A	1 1/4"
RV277-1 1/2A	1 1/2"
RV277-2A	2"

M07K

(D) Manometer
(GB) Pressure gauge
(F) Manomètre
(NL) Manometer
(I) Manometro
(E) Manómetro

M07K-A4	0 - 4 bar
M07K-A10	0 - 10 bar
M07K-A16	0 - 16 bar
M07K-A25	0 - 25 bar

ZR06K

(D) Doppel-Ringschlüssel
(GB) Double ring wrench
(F) Clé polygonale double
(NL) Dubbele ringsleutel
(I) Doppla chiave poligonale
(E) Llave poligonal doble

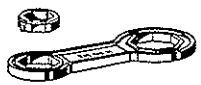

ZR06K	1/2" - 2"

'refix DD'

- for potable water applications according to DIN/DVGW 4807 norm part 5
- integrated internal circulation / anti-legionella
- **butyl** bladder according to German KTW-C norm
- green inner and outer anti-corrosion coating according
- to German KTW-A (food stuff regulation) meets or exceeds EC norms
- for pressure vessels 97/23/EC
- preset pressure 4.0 bar (Nitrogen)
- can be installed with 'flowjet' - flow through valve

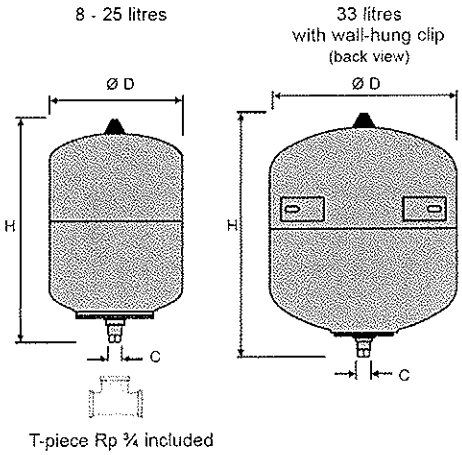

Type	Article-No. green	Article-No. white	Weight kg	Product group	Qpp**	Ø D mm	H mm	C
10 bar / 70 °C								
DD 8	7308000	7307700	2.7	48	96	206	335	G ¾
DD 12	7308200	7307800	3.7	48	72	280	325	G ¾
DD 18	7308300	7307900	4.7	48	56	280	395	G ¾
DD 25	7308400	7380400	5.7	48	42	280	515	G ¾
DD 33	7380700	7380800	6.5	48	24	354	465	G ¾
25 bar / 70 °C								
DD 8	7290200	7290300	9.0	48	---	206	335	G ¾

V_n Nominal volume [litres]

'refix' - Accessories

'flowjet' - Flow through, shut-off and discharge valve

- for easy assembly and maintenance of 'refix DD' pressure tanks according to DIN/DVGW 4807 norm part 5
- max. operating pressure 16 bar
- max. operating temperature 70 °C
- connectable to T-piece Rp ¾ (included in 'refix DD' delivery)

Type	Article-No.	Product group	Qpp**
flowjet ¾	9116799	85	5

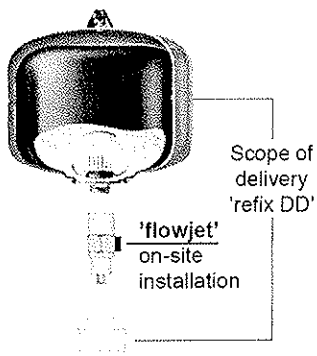

reflex 'Wall-hung holder' for vessels 8 - 25 litres

- console with tightening strap for vertical mounting

	Article-No.	Product group
8 - 25 l	7611000	75

* Delivery in package containing 5 pieces
** Quantity p. pallet